Produktdatenblatt

J.PRÖPSTER GmbH
Fabrik für Blitzschutz- und Erdungsmaterial

Art.-Nr.: **910 096**

Bezeichnung: Überbrückungsgarnitur, Cu, 16 mm²
Länge 400 mm, mit Multi-Plus-Klemmbacken

Leistungstext: Hochflexible Überbrückungsgarnitur mit Multi-Plus-Klemmbacken und angeschweißten Bolzen nach DIN EN 62561-1 für das Verbinden der Metallverkleidung oder als Dehnungsausgleich.

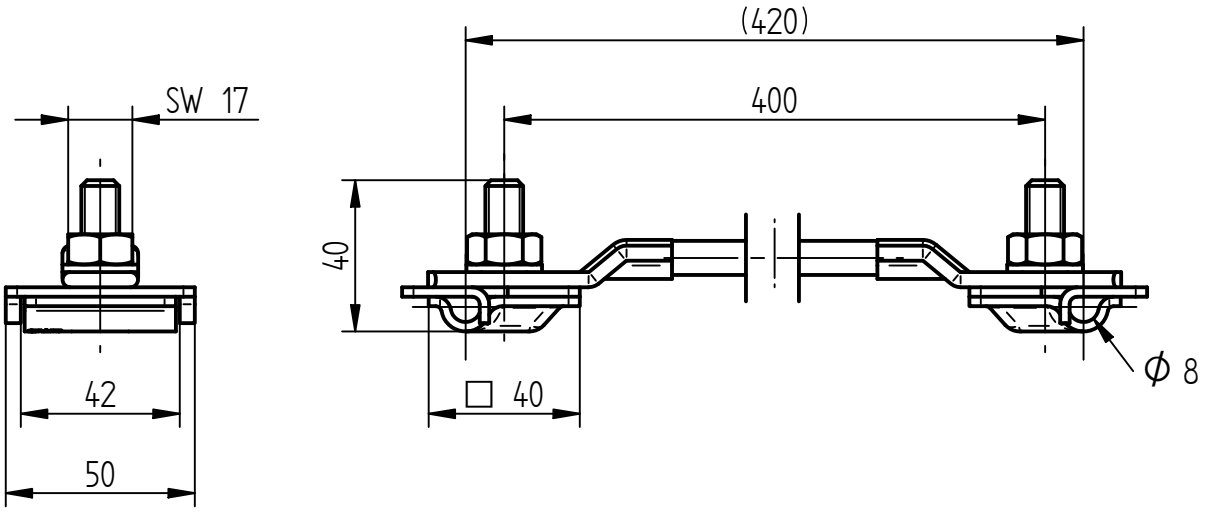

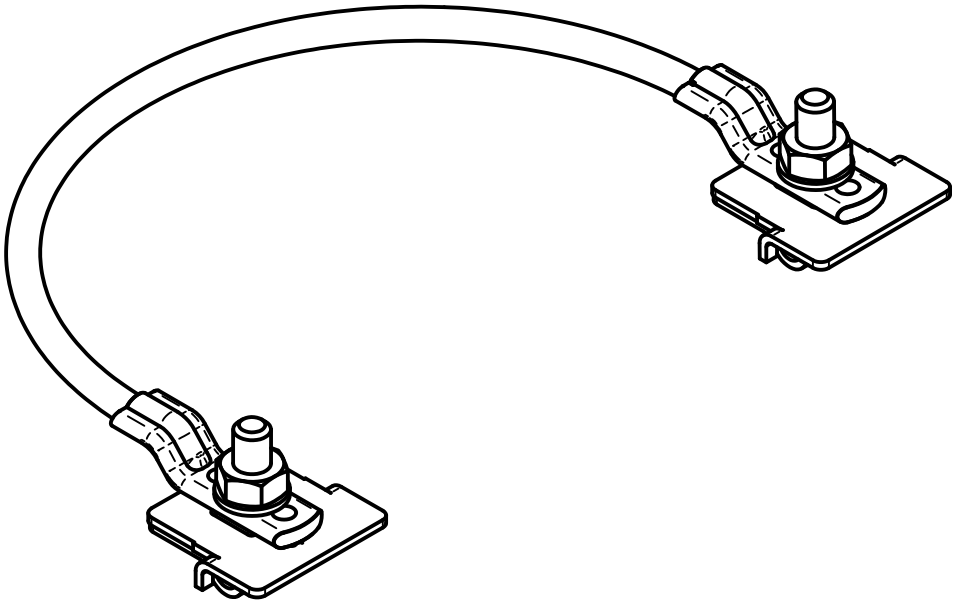

Werkstoff Seil	Kupfer
Querschnitt	16 mm²
Länge	400 mm
Werkstoff Klemme/Bolzen	Edelstahl V2A
Länge Bolzen	40 mm
Passung	flach oder Ø 8 mm
Gewicht	41 g
Normenbezug	DIN EN 62561-1
Verpackungseinheit	25 Stück

J. Pröpster GmbH | Fabrik für Blitzschutz- und Erdungsmaterial | Regensburger Str. 116 | 92318 Neumarkt/OPf.
Tel.: +49 (0) 9181 25 90-0 | Fax: +49 (0) 9181 25 90-10 | Web: www.proepster.de | Email: info@proepster.de

Änderungen in Form und Technik, bei Maßen, Gewichten und Werkstoffen behalten wir uns vor. Die Abbildungen sind unverbindlich.